ORVEX®

TECHNICKÉ PARAMETRE
TECHNICAL PARAMETERS

GM1012-G10 ZÁVESNÉ OKO KOMPLET
GM1012-G10 MASTER LINK ASSEMBLY

DODÁVATEĽ / SUPPLIER

ORVEX, spol. s r.o.
Klíňanská cesta 1225
029 01 Námestovo
Slovenská republika

Tel.: +421 43 5523371-3
Fax: +421 43 5522986
www.orvex.com

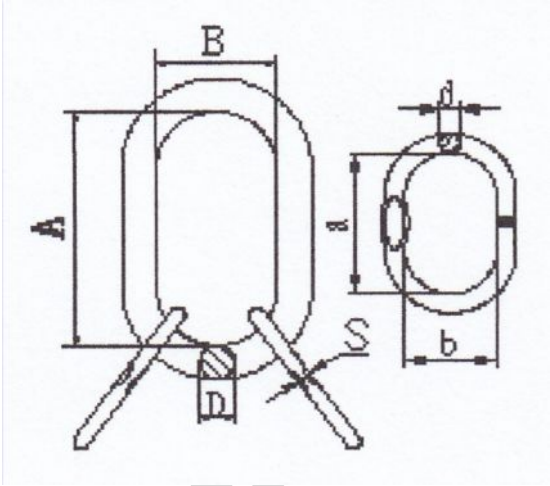

KONTROLNÉ ČÍSLO CONTROL NO. **82/GM/2010**

ROZMER SIZE	A [mm]	B [mm]	D [mm]	S [mm]	a [mm]	b [mm]	d [mm]	**Trhacia sila** Breaking force [kN]	**Zaťaženie skúšobné** Proof force [kN]	**Pracovné zaťaženie** Working load [T]	**Váha/ks** Weight/ks [kg]
6	135	75	18	9,6	54	25	14	117,7	73,6	3	1,258
8	160	90	22	10,2	70	34	16	207,9	129,9	5,3	2,196
10	180	100	27	13	85	40	18	313,8	196,1	8	3,645
13	200	110	32,5	15,5	115	50	22	549,2	343,2	14	5,840
16	260	140	36,5	18,5	140	65	27	831,6	519,8	21,2	10,454

MATERIÁL / MATERIAL	**KRYTIE** / COVERING
23MnNiMoCr54	**lak. / paint**

Tolerancia rozmerov +/- 5 %
Dimension tolerance +/- 5 %

TENTO DOKUMENT JE URČENÝ PRE INFORMATÍVNE ÚČELY. ORIGINÁL JE K DISPOZÍCII V SÍDLE SPOLOČNOSTI ORVEX, SPOL. S R.O.

THIS DOCUMENT IS FOR INFORMATIVE PURPOSES ONLY. THE ORIGINAL IS AVAILABLE IN HEADQUARTER OF COMPANY ORVEX, SPOL. S R.O.

DÁTUM / DATE

01.01.2010

www.orvex.com

© 2010 – ORVEX